Waschtischarmatur mit Druckausgleichsfunktion SECURITHERM EP

Art. 2720LEP

Einloch-Einhebelmischer H. 95 L. 120

BESCHREIBUNG

Waschtischarmatur mit Druckausgleichsfunktion SECURITHERM EP - Art. 2720LEP

Einhebelmischer für Waschtisch mit Druckausgleichsfunktion für Standmontage.
Einloch-Mischbatterie mit gebogenem Auslauf H. 95 L. 120 mit Hygiene-Strahlformer BIOSAFE.
Geeignet zur Anbringung eines endständigen BIOFIL Wasserfilters.
Keramikkartusche Ø 35 mit Druckausgleichsfunktion und voreingestellter Warmwasserbegrenzung.
Absoluter Verbrühungsschutz: reduziert die Warmwassermenge bei Kaltwasserausfall (und umgekehrt).
Konstante Temperatur unabhängig von Druck- oder Durchflussschwankungen im Leitungsnetz.
Körper und Auslauf innen glatt (begrenzt Bakterienablagerungen).
Einfache thermische Desinfektionen möglich ohne Demontage des Bedienhebels oder Absperren der Kaltwasserversorgung.
Durchflussmenge begrenzt auf 5 l/min bei 3 bar.
Betätigung durch Hygienehebel L. 150.
Ergonomische Zugstange und Ablaufventil 1 1/4" aus Messing.
Flexible PEX-Anschlussschläuche G 3/8 mit Rückflussverhinderern und Schutzfiltern.
Verstärkte Befestigung und Verdrehsicherung durch 2 Edelstahlbolzen.
Einhebelmischer mit Druckausgleichsfunktion SECURITHERM besonders geeignet für Gesundheitseinrichtungen, Seniorenheime, Krankenhäuser und Kliniken.
Einloch-Mischbatterie geeignet für bewegungseingeschränkte Personen.
Mischbatterie mit 30 Jahren Garantie.

VORTEILE

- Reduziert Warmwassermenge bei Kaltwasserausfall
- EP-Technologie: reduziert Temperaturschwankungen
- Hygiene: innen glatt, begrenzt Bakterien
- Einfache thermische Desinfektion ohne Demontage

TECHNISCHE DATEN

Waschtischarmatur mit Druckausgleichsfunktion SECURITHERM EP - Art. 2720LEP

Anschluss	G 3/8
Technologie	Einhebelmischer SECURITHERM EP
Auslaufhöhe	95 mm
Auslauflänge	120 mm
Durchflussmenge	5 l/min bei 3 bar
Temperaturanschlag	JA
Oberfläche	Messing verchromt

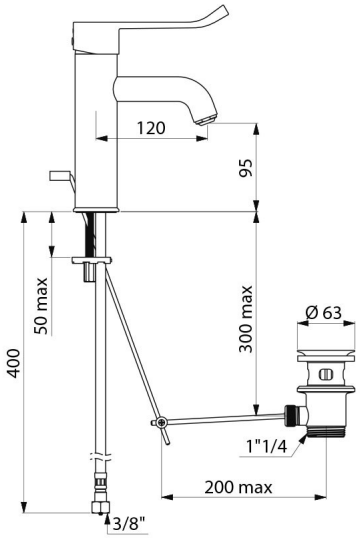

Normen und Zertifizierungen	ACS
Garantie	30 JAHRE GARANTIE
Ersatzteilsicherheit	50 JAHRE ERSATZTEILSICHERHEIT