Duschsystem mit EP-Einhebelmischer

Art. 2539EPSKIT

Duschsystem mit Mischbatterie mit Druckausgleichsfunktion

BESCHREIBUNG

Duschsystem mit EP-Einhebelmischer - Art. 2539EPSKIT

Duschsystem mit Einhebelmischer.
• Duschsystem für Wandmontage mit Brause-Einhebelmischer EP.
Keramikkartusche Ø 40 und Druckausgleichsfunktion (EP) und voreingestellter Warmwasserbegrenzung.
Absoluter Verbrühungsschutz: reduziert die Warmwassermenge bei Kaltwasserausfall (und umgekehrt).
Konstante Temperatur, unabhängig von Druck- oder Durchflussschwankungen.
Durchflussmenge reguliert auf 9 l/min.
Körper aus Messing verchromt, Betätigung durch Bügelgriff.
Brauseabgang G 1/2B mit integriertem Rückflussverhinderer.
Mischbatterie mit 2 Standard S-Anschlüssen G 1/2B x G 3/4B.
Mit Schutzfiltern und Rückflussverhinderern.
• Höhenverstellbare Handbrause (Art. 813) auf verchromter Brausestange mit Brauseschieber (Art. 821), Seifenablage und Brauseschlauch (Art. 834T1).
• Fallsicherung für Handbrause (Art. 830).
Duschsystem besonders geeignet für Gesundheitseinrichtungen, Seniorenheime, Krankenhäuser und Kliniken.
Geeignet für bewegungseingeschränkte Personen.
30 Jahre Garantie.

VORTEILE

- Reduziert Warmwassermenge bei Kaltwasserausfall
- Druckausgleichsfunktion: konstante Temperatur
- Ergonomie: Bügelgriff für leichte Handhabung
- Wassererspar nis: Durchflussmenge 9 l/min

TECHNISCHE DATEN

Duschsystem mit EP-Einhebelmischer - Art. 2539EPSKIT
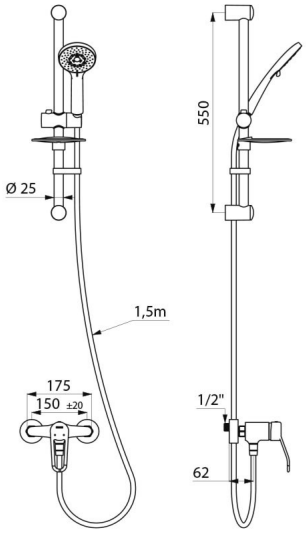
Anschluss	G 1/2B
Technologie	SECURITHERM EP
Breite	175 mm
Durchflussmenge	9 l/min
Temperaturanschlag	39 °C
Oberfläche	Messing verchromt
Normen und Zertifizierungen	ACS
Garantie	30 JAHRE
Ersatzteilsicherheit	50 JAHRE