Waschtisch-Einhebelmischer

Art. 2520T

Einhebelmischer für Einlochmontage H. 85 L. 135

BESCHREIBUNG

Waschtisch-Einhebelmischer - Art. 2520T

Waschtisch-Einhebelmischer für Standmontage.
Einhebelmischer für Einlochmontage H. 85 L. 135 mit Hygiene-Strahlformer BIOSAFE.
Klassische Keramikkartusche Ø 40 mit voreingestellter Warmwasserbegrenzung.
Durchflussmenge reguliert auf 5 l/min bei 3 bar.
Betätigung durch Bediengriff.
Ergonomische Zugstange und Ablaufventil 1 1/4" aus Messing.
Mit flexiblen PEX-Anschlussschläuchen G 3/8.
Verstärkte Befestigungen und Verdrehsicherung durch 2 Edelstahlbolzen.
Einhebelmischer besonders geeignet für Gesundheitseinrichtungen, Seniorenheime, Krankenhäuser und Kliniken.
Mischbatterie für Einlochmontage geeignet für bewegungseingeschränkte Personen.
Mischbatterie mit 30 Jahren Garantie.

VORTEILE

- Mit voreingestellter Warmwasserbegrenzung
- Hygiene: BIOSAFE Hygiene-Strahlformer ohne Sieb
- Ergonomie: Bediengriff für leichte Handhabung
- Wasserersparnis: Durchfluss reguliert auf 5 l/min

TECHNISCHE DATEN

Waschtisch-Einhebelmischer - Art. 2520T
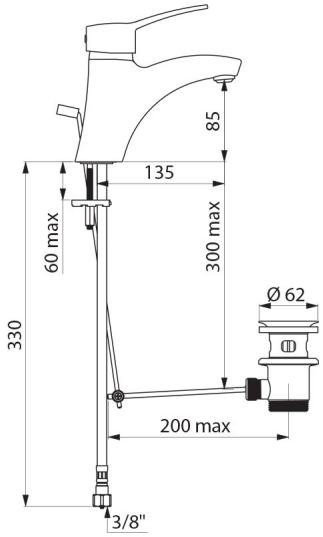
Anschluss	G 3/8
Höhe	165 mm
Auslaufhöhe	85 mm
Auslauflänge	135 mm
Durchflussmenge	5 l/min bei 3 bar
Temperaturanschlag	JA
Oberfläche	Messing verchromt
Normen und Zertifizierungen	ACS
Garantie	30 JAHRE
Ersatzteilsicherheit	50 JAHRE